CHAUFFAGE
INDUSTRIEL

CATALOGUE 2023

TUBES RADIANTS
AEROTHERMES AU GAZ
AEROTHERMES A EAU
BANDES RADIANTES
GENERATEURS SOL
DESTRATIFICATEURS
PANNEAUX RADIANTS
RIDEAUX D'AIR
RADIANTS CERAMIQUES
RADIANTS ELECTRIQUES

TERMICO®
INDUSTRIAL HEATING SOLUTIONS

www.termico.be

TERMICO®
INDUSTRIAL HEATING SOLUTIONS

L'UNIQUE FABRICANT BELGE DE TUBES RADIANTS

CE Approved

SOMMAIRE

	TUBE RADIANT SOMBRE	
	Le tube radiant en U	4
	Le tube radiant linéaire	5
	Accessoires de montage	6
	Accessoires gaz naturel et propane	6
	Accessoires d'évacuation	8
	Accessoires électriques	7
	BANDE RADIANTE	9
	AEROTHERMES	
	Aérotherme gaz modulant LRP	10
	Aérotherme gaz modulant à condensation LK	11
	Supports pour aérothermes gaz	11
	Accessoires de régulation pour aérothermes	12
	Accessoires gaz pour aérothermes	12
	Accessoires d'évacuation pour aérothermes gaz	13 - 16
	Aérothermes à eau	17 - 19
	GENERATEURS SOL	
	Centrale de traitement d'air AH	20 - 21
	Générateur sol pour l'intérieur	22 - 23
	Générateur sol pour l'extérieur	24 - 25
	PANNEAUX RADIANTS A EAU CHAUDE	26
	RADIANTS LUMINEUX CERAMIQUES	
	Le radiant GoGas	27-28
	Le radiant RGA	29
	Le radiant RGE esthétique	30
	Accessoires électriques	31
	Accessoires gaz naturel et propane	31
	DESTRATIFICATEURS	32 - 33
	RIDEAUX D'AIR	
	Rideau d'air GUARD	34
	Rideau d'air GUARDPRO	35
	RADIANTS INFRAROUGES ELECTRIQUES	36 - 37
	CONDITIONS GENERALES DE VENTE	38 - 39
	GENERALITES	40

TUBE RADIANT EN U

TYPE ECO Automatic Reset
MODELE EN U (2 tubes parallèles reliés en U)

AVANTAGES SPECIFIQUES

• Les tubes émetteurs en acier spécial calorisé permettent un fort coefficient d'émission
• Tubes radiant haut rendement avec réflecteur en inox poli miroir (AISI 430) à haut pouvoir de réflexion cloisonné aux extrémités
• Utilisation à l'extrémité des radiants de coudes en acier
• Boîtier brûleur haut de gamme en tôle électrozinguée de 1,2 mm d'épaisseur
• Ventilateur EBM de très haute qualité avec rotor externe

Référence	Type	Puis-sance	Débit nominal	Type gaz	Débit gaz	Cons. électr.	L	l	h	Poids
		kW (Hs)	kW (Hi)		m3/h	W	cm	cm	cm	kg
1TR0063	**ECO 16**	16,7	15	G20	1,8	65	420	59	16	46
1TR0069	**ECO 25**	27,8	25	G20	2,94	65	558	59	16	57
1TR0071				Propane	0,92					
1TR0075	**ECO 42**	38,4	34,5	G20	4,18	65	639	69	19	82
1TR0077				Propane	1,39					

SUPPLEMENT POUR VERSION HAUT RENDEMENT

Réflecteurs en inox Aisi 430 poli miroir à haut pouvoir réfléchissant.
Cloisons inox aux extrémités qui limitent les pertes par convection le long des deux tubes

1TR0052	ECO 16 HR - ECO 25 HR
1TR0054	ECO 42 HR

SUPPLEMENT POUR VERSION DOUBLE ALLURE

Version brûleur 2 allures. Fonctionnement à 70 et 100%.
Fonctionne avec une régulation différente que le simple allure

1TR0092	ECO 25 HR-DA et ECO 42 HR-DA

SUPPLEMENT POUR VERSION HRI

Version avec réflecteur muni d'un isolant en fibres céramiques qui augmente le facteur du rayonnement

1TR0056	ECO 16 HRI
1TR0058	ECO 25 HRI ou HRI-DA
1TR0060	ECO 42 HRI ou HRI-DA

GRILLES DE PROTECTION

Grilles métalliques pour protéger le radiant contre des projectiles (ballons, balles de tennis etc.)

1TR0010	pour ECO 16 ou 25
1TR0009	pour ECO 42

TUBE RADIANT LINEAIRE

TYPE ECO Automatic Reset
MODELE LINEAIRE
(un monotube ou deux tubes parallèles)

Référence	Type	Puis-sance	Débit nominal	Type gaz	Débit gaz	Cons. électr.	L	l	h	Poids
		kW (Hs)	kW (Hi)		m3/h	W	cm	cm	cm	kg
1TR0085	**ECO 25 LINEAR**	27,8	25	G20	2,94	65	1032	59	16	71
1TR0089				Propane	0,92					
1TR0081	**ECO 42 LINEAR**	41,5	37,4	G20	4,55	65	1212	59	16	96
1TR0083				Propane	1,53					
1TR0095	**ECO 50 DUO**	55,6	50	G20	5,88	130	1072	59	16	111
1TR0097				Propane	1,84					
1TR0098	**ECO 84 DUO**	83	74,8	G20	9,10	130	1232	69	19	170
1TR0100				Propane	3,06					

SUPPLEMENT POUR VERSION HAUT RENDEMENT

Réflecteurs en inox Aisi 430 poli miroir à haut pouvoir réfléchissant.
Cloisons inox aux extrémités qui limitent les pertes par convection le long des deux tubes

1TR0053	ECO 25 LINEAR HR - ECO 50 DUO HR
1TR0055	ECO 42 LINEAR HR - ECO 84 DUO HR

SUPPLEMENT POUR VERSION HRI

Version avec réflecteur muni d'un isolant en fibres céramiques qui augmente le facteur du rayonnement

1TR0057	ECO 25 LINEAR HRI - ECO 50 DUO HRI
1TR0059	ECO 42 LINEAR HRI
1TR0101	ECO 84 DUO HRI

GRILLES DE PROTECTION

Grilles métalliques pour protéger le radiant contre des projectiles (ballons, balles de tennis etc.)

1TR0011	ECO 25 LINEAR - ECO 50 DUO
1TR0012	ECO 42 LINEAR - ECO 84 DUO

TUBE RADIANT

ACCESSOIRES

ACCESSOIRES DE MONTAGE

	1TR0002 1TR00021	Pitons de fixation pour suspension par chaine ou par câble pour radiant en U, 4 pitons M10 pour radiant linéaire, 8 pitons M10
	1TR0003 1TR00031	Paire de potences pour suspension murale 1 paire pour le radiant en U 2 paires de potences pour les modèles linéaires
	1TR0005 1TR00062	Chaîne galvanisée de fixation diam. 4 cm (au mètre) Bobine 50 m
	1TR0004 1TR00041	Jeu de 8 fausses-mailles pour 4 points de suspension (Radiant U) Jeu de 16 faussess-mailles pour 8 points de suspension (Radiant linéaire)

ACCESSOIRES GAZ NATUREL ET PROPANE

	1CM0004	Flexible inox type Rht (résistant au feu) agréé Gas.be, L= 500 mm, double paroi, raccord en inox 316: partie femelle trois pièces 1/2” FF, partie mâle 1/2” M
	1CM0009	Vanne d’arrêt gaz naturel 1/2” FF agréée Gas.be
	1CM0015	Détendeur gaz naturel 1/2” FF. Pression d’entrée max. 500 mbar Pression de sortie réglable de 20 à 25 mbar. Débit max. 10 m^3/h Filtre de protection incorporé
	1CM0002	Détendeur propane (2ième détente) à placer à l’entrée du brûleur, avant le flexible. Raccord F1/2»/F1/2". Pression d’entrée 1,5 bar. Débit 10 kg/h. Pression de sortie 37 (ou 50 mbar sur demande)
	1CM0008	Détendeur propane (première détente) à placer à la sortie de la bonbonne ou de la citerne. Entrée POL - raccord sortie F3/8». Pression d’entrée maximum 7 bar - Débit 40 kg/. Pression de sortie réglable de 1,5 à 2,5 bar
	1CM0007	Limiteur de pression propane fixe à placer après le détendeur à la sortie de la citerne. Pression d’entrée max.1,5 bar - Débit 30 kg/h. Entrée Femelle M20/1,5 - Sortie Mâle M20/1,5
	1TR0016	Armoire de protection avec détendeur propane 2ième détente Débit 7,6 kg/h entrée 1/2"F - sortie 3/4"F 37mbar
	1TR0017	Flexible gaz pour bonbonne propane 1,7 bar. Entrée: POL - Sortie laiton 3/8". L=700 mm

TUBE RADIANT

ACCESSOIRES

ACCESSOIRES ELECTRIQUES

	1TR0044	Coffret de commande EIAR1 «Automatic Reset» **simple allure** pour 1 zone de 1 ou 2 tubes radiants maximum Fusibles de protection. Commande ON/OFF Connexion pour thermostat mécanique externe ! Uniquement compatible avec la version ECO Automatic Reset, autre version «Manual Reset» sur demande
	1TR0034	Coffret de commande EIAR-DA «Automatic Reset» **double allure** (par commutation manuelle) our 1 zone de 1 ou 2 tubes radiants maximum Fusibles de protection. Commande ON/OFF Connexion pour thermostat mécanique externe ! Uniquement compatible avec la version ECO Automatic Reset, autre version «Manual Reset» sur demande
	1TR0050 **1TR0046**	Thermostat mécanique à sonde capillaire noire incorporée Etanche à l'humidité IP54 1 température de consigne, courant maximum: 10A Réglage manuel. Plaque isolante (pour montage sur paroi froide)
	1TR0103	Thermostat digital avec programmation hebdomadaire Grand display LCD Sonde à distance type bulbe noir résultante incluse Plaque isolante pour sonde incluse Pour 1 zone de chauffe de 1 à 10 radiants
	1TR0104	Thermostat digital avec horloge hebdomadaire et programme vacances A monter sur rail DIN dans une armoire de commande 3 niveaux de température au choix: confort, réduit et hors gel Possibilité de bloquer le clavier par code PIN Sonde à distance type bulbe noir résultante incluse Plaque isolante pour sonde incluse Pour 1 zone de chauffe de 1 à 10 radiants
	1TR0037	Armoire de commande centralisée métallique sur mesure
	1TR0102	Coffret de commande avec temporisation au déclenchement (10' à 10h) Permet de mettre des radiants en fonction pour une durée préprogrammée

TUBE RADIANT

ACCESSOIRES

ACCESSOIRES D'EVACUATION

	1TR0013	Adaptateur avec rondelle pour évacuation agréé pour buse ou flexible diam. 100 mm monté sur l'ouïe de sortie du ventilateur-extracteur pour la version ECO et ECO SILENT
	1TR0015	Kit de passage de toiture pour la version ouverte type B diam. 100 mm double paroi alu intérieur / galvanisé extérieur + chapeau anti-pluie compris à aspiration statique
	1TR0016	Kit de passage vertical de toiture concentrique 100/150 pour version étanche type C32 avec adaptateur concentrique/parallèle + chapeau anti-pluie compris
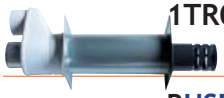	**1TR0014**	Kit de passage mural concentrique 100/150 pour version étanche type C12 avec adaptateur concentrique/parallèle

BUSES ET COUDES D'EVACUATION ETANCHES diam.100 pour type B et C

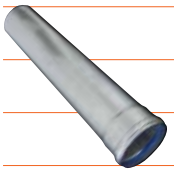	**1TR0028**	Buse aluminium fin 0,8mm - 1 m
	1TR0029	Buse aluminium fin 0,8mm - 0,5 m
	1TR0030	Buse aluminium fin 0,8mm - 0,25 m
	1TR0026	Coude aluminium fin 0,8mm - 45°
	1TR0027	Coude aluminium fin 0,8mm - 90°
	1TR0025	Flexible + manchon en aluminium diam. ext. 100mm - 0,5 m
	1TR0031	Collier diam. 100

BUSES ET COUDES CONCENTRIQUES ETANCHES diam.100/150 pour type C

	1TR0018	Buse concentrique aluminium 1,5mm/galvanisé - 1m
	1TR0017	Buse concentrique aluminium 1,5mm/galvanisé - 0,5 m
	1TR0019	Buse concentrique aluminium 1,5mm/galvanisé - 0,25 m
	1TR0094	Coude concentrique aluminium 1,5mm/galvanisé - 45°
	1TR0093	Coude concentrique aluminium 1,5mm/galvanisé - 90°
	1TR0032	Collier diam. 150 pour buse concentrique

SOLINS

	1TR0021	Solin en aluminium pour toit plat pour passage type B
	1TR0022	Solin en aluminium pour toit plat pour passage type C
	1TR0020	Solin plomb pour toiture inclinée de 25° à 45° pour passage type B
	1TR0033	Solin plomb pour toiture inclinée de 25° à 45° pour passage type C
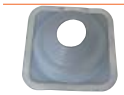	**1TR0023**	Solin souple pour toiture acier nervuré 110-170 pour passage type B ou C
	1TR0024	Solin souple pour toiture acier nervuré 150-300 pour passage type C

BANDE RADIANTE GIRAD

AVEC BRÛLEUR MODULANT

Type	Puissance max.	Débit nominal max. *	Type de gaz	Débit gaz maximum	Cons. électrique	L max. circuit double tube	Diam. tubes	Poids générateur
	kW (Hs)	kW (Hi)			A	m	cm	kg
GSR50.1H	53,5	48,18	G20	5.1m³/h	2.2 mono	36	20	88 + 19/m
			Propane	3.8 kg/h				
GSR100.1H	107	96,35	G20	10.1m³/h	4.8 mono	75	30	115 + 23/m
			Propane	7.8 kg/h				
GSR100.2H	107	96,35	G20	10.1m³/h	4.8 mono	45	20	96 + 19/m
			Propane	7.8 kg/h				
GSR100.1EH	123,05	110,80	G20	10.1 m³/h	4.8 mono	78	30	119 + 23/m
			Propane	7.8 kg/h				
GSR150H	160,5	144,53	G20	15.3 m³/h	4.8 mono	84	30	119 + 23/m
			Propane	11.6 kg/h				
GSR200.1H	214	192,70	G20	20.4 m³/h	4.8 mono	117	30	127 + 23/m
			Propane	15.6 kg/h				
GSR300.1H	321	289,05	G20	30.6 m³/h	4.6 tri-phasé	162	30	173 + 23/m
			Propane	23.3 kg/h				

* En version standard

Devis sur demande

- Disponible en version étanche
- Disponible avec brûleur à condensation
- Rendement calorifique : 95% ou 107% pour les modèles à condensation

TERMICO INDUSTRIAL HEATING SOLUTIONS

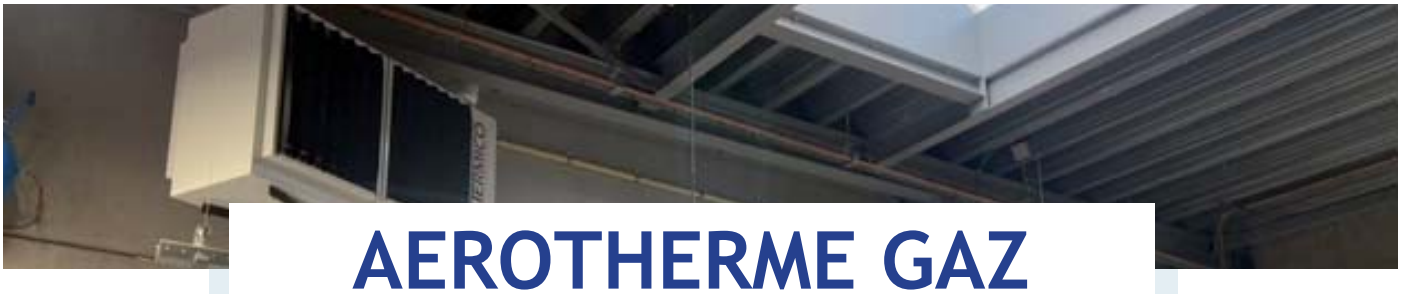

AEROTHERME GAZ MODULANT LRP

AVEC VENTILATEUR AXIAL

- Technologie avancée de mélange air/gaz qui garantit un chauffage en totale sécurité. La soupape à gaz fournit du carburant en fonction du rapport air/gaz préréglé en usine. Si l'air de combustion manque la vanne gaz se ferme.
Si l'air de combustion diminue, la vanne réduit automatiquement le débit de gaz sans compromettre les paramètres de fonctionnement optimal.
- Carte électronique avec modulation continue de la puissance, contrôlée par un microprocesseur, ce qui permet des économies d'énergie pouvant aller jusqu'à 40%.
- Echangeur de chaleur et chambre de combustion en acier inox AISI 441.
- Possibilité de soufflage vertical.

Référence (Gaz nat.)	Modèle	Puissance nominale	Débit calorifique	Débit d'air	Vitesse ventilateur	Puissance absorbée	Evacuation
		kW	kW	m³/h	rpm	W	mm
1AE0057	**LRP018BE**	10,1/16,5	9,7/15,1	2.000	920	117/143	80/80
1AE0058	**LRP028BE**	16/27	15,4/24,6	2.700	1.370	172/197	80/80
1AE0059	**LRP035BE**	20,2/34,8	19,6/32,4	3.100	1.370	175/205	80/80
1AE0060	**LRP045BE**	26/44	25/40,6	4.300	1.370	267/320	80/80
1AE0061	**LRP055BE**	29,8/52,2	28,8/48,1	4.500	1.370	280/330	80/80
1AE0062	**LRP075BE**	44,4/73,5	42,5/67,5	7.800	1.370	470/493	80/80
1AE0063	**LRP102BE**	51,8/100	49,9/92,3	7.900	1.370	550/582	100/100

ACCESSOIRES DE SUSPENSION DES AEROTHERMES

1AE0166	Kit de 4 coins de suspension horizontale des aérothermes (Tous modèles)
1AE0167	Kit de 4 coins de suspension verticale des aérothermes (soufflage du haut vers le bas) et thermostat pour les modèles d'aérothermes LRP de 018 à 055
1AE0168	Kit de 4 coins de suspension verticale des aérothermes (soufflage du haut vers le bas) et thermostat pour les modèles d'aérothermes LRP de 075 à 102

Installation polyvalente
Les aérothermes LRP peuvent être installés pendus au plafond pour un soufflage d'air soit horizontal soit vertical.

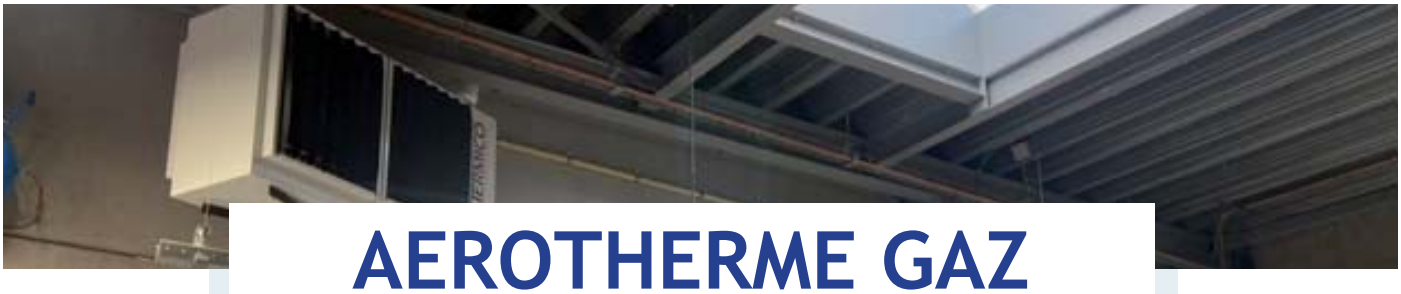

AEROTHERME GAZ A CONDENSATION LK

AVEC VENTILATEUR AXIAL

- Capacités de 5 kW à 97 kW
- Classe NOx 5
- Carte électronique avec fonction modulation de puissance continue contrôlée par microprocesseur.
- Réduction de la stratification thermique.
- Echangeur de chaleur et chambre de combustion en acier inox AISI 441.
- Circuit de combustion étanche
- Thermostat de sécurité
- Fonctionnement avec gaz naturel ou propane.

Les aérothermes gaz sont disponibles avec ventilateur centrifuge et caisson de mélange sur demande

Référence (Gaz nat.)	Modèle	Puissance nominale	Débit calorifique	Débit d'air	Vitesse ventilateur	Puissance absorbée	Evacuation
		kW	kW	m³/h	r/min	W	mm
1AE0100	**LK020BE**	4,97/18,18	4,75/19	2.700	1.370	147/180	80/80
1AE0101	**LK034BE**	8,13/33,56	7,6/34,85	4.300	1.370	270/310	80/80
1AE0102	**LK045BE**	8,97/40,45	8,5/42	4.500	1.370	280/310	80/80
1AE0103	**LK065BE**	13,40/62,93	12,40/65	7.800	1.370	425/510	80/80
1AE0104	**LK080BE**	17,77/80,03	16,4/82	9.000	1.370	500/613	100/100
1AE0105	**LK105BE**	22,77/97,15	21/100	11.100	1.370	650/750	100/100

ACCESSOIRE POUR AEROTHERME A CONDENSATION

1AE0026	Kit de neutralisation des condensats

SUPPORTS

1AE0163	Paire de supports fixes pour modèles de 018 à 055
1AE0112	Support mural orientable au moment de l'installation pour modèles de 015 à 024
1AE0113	Support mural orientable au moment de l'installation pour modèles de 034 à 055
1AE0114	Support mural orientable au moment de l'installation pour modèle de 065 à 102
1AE0115	Support mural orientable au moment de l'installation pour modèle 105

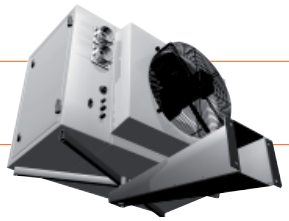

TERMICO INDUSTRIAL HEATING SOLUTIONS

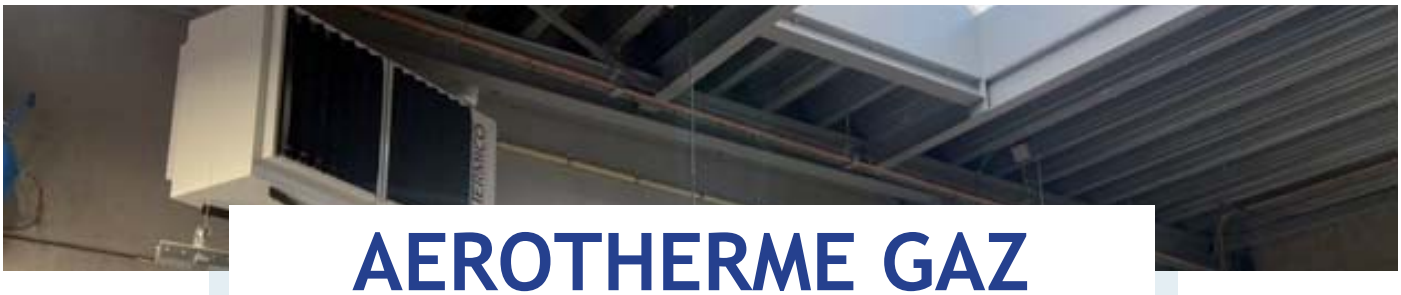

AEROTHERME GAZ

ACCESSOIRES

ACCESSOIRES DE REGULATION LES AEROTHERMES

1AE0004	Commande individuelle avec position été/hiver
1AE0001	Coffret de commande pour un aérotherme avec position été/hiver - thermostat intégré
1AE0164	Chronothermostat SMARTEASY à écran tactile de 4,3" pour aérothermes. Peut contrôler jusqu'à 32 aérothermes. Thermostat programmable autonome (sonde incorporée).Gère toutes les fonctions de régulation et de déverrouillage.
1AE0165	Chronothermostat SMARTWEB à écran tactile de 4,3" pour aérothermes. Peut contrôler jusqu'à 32 aérothermes. Thermostat programmable autonome (sonde incorporée).Gère toutes les fonctions de régulation et de déverrouillage (reset). Permet une connexion IP par câble pour contrôler l'installation à distance via un réseau intranet.
1AE0002	Sonde de température à distance pour chronothermostat SMART-WEB. A installer à max. 25m du SMARTWEB. Possibilité d'installer jusqu'à 3 sondes sur le même SMARTWEB pour mesurer une moyenne de température des 3 sondes
1GEN0314	Sonde filaire pour SMARTWEB

VENTELLES VERTICALES A DOUBLE RANGEES

1AE0050	Ventelles verticales pour modèles de 018 à 028
1AE0051	Ventelles verticales pour modèles de 034 à 45(LRP)
1AE0052	Ventelles verticales pour modèles de 045(LK) à 055
1AE0053	Ventelles verticales pour modèles de 065 à 075
1AE0054	Ventelles verticales pour modèles de 080 à 102
1AE0055	Ventelles verticales pour modèle 105

ACCESSOIRES GAZ POUR TOUS MODELES

1CM0010	Vanne d'arrêt gaz 3/4" FF
1CM0005	Flexible en inox tressé type RHT, L=500 mm, double paroi, raccord fileté 3/4". Agréé pour la norme EN 14800.
1CM0020	Détendeur gaz naturel 3/4" Pression d'entrée max. 500 mbar, sortie de 20 à 25 mbar Débit 10m³/h maximum
1CM0018	Détendeur 3/4" gaz naturel ou propane Pression d'entrée max. 4 bar, sortie réglable de 20 à 70 mbar

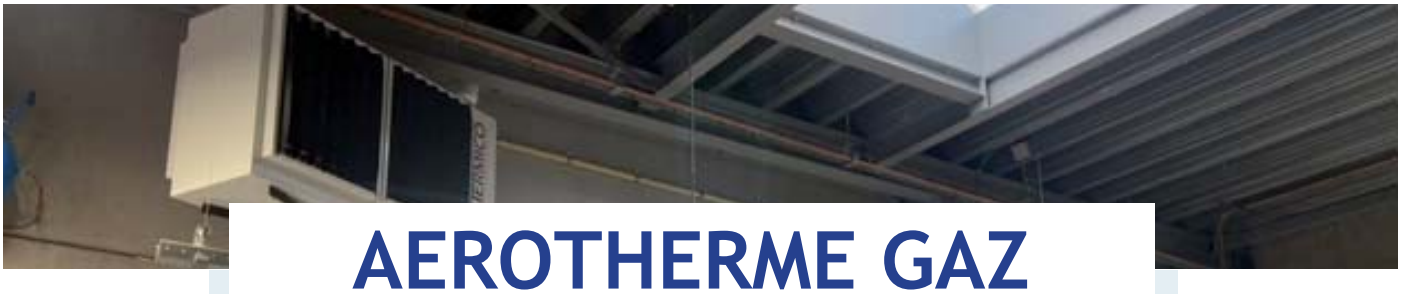

AEROTHERME GAZ

PASSAGE MURAL TYPE C13

Référence	1AE0013	1AE0015*	1AE0016*
Modèles LRP	L max** diam.80	L max** diam.100	L max** diam.130
	m	m	m
018BE	30		
028BE	30		
035BE	20	30	
045BE	10	30	
055BE	8	30	
075BE	2	10	
102BE		2	30
Modèles LK	L max** diam.80	L max** diam.100	L max** diam.130
	m	m	m
020BE	30		
034BE	30		
045BE	15	30	
065BE	5	30	
080BE		15	30
105BE		5	30

* Réduction 100/80 ou 130/100 incluse

*** Longueur maximale pour une évacuation droite sans coude.*

L'insertion de coudes diminue la longueur maximale autorisée.

Perte de charge pour chaque coude - en mètre à déduire de la longueur maximale autorisée

coude 90°			coude 45°		
diamètre 80	diamètre 100	diamètre 130	diamètre 80	diamètre 100	diamètre 130
1,7	1,9	2,3	0,8	0,9	1,0

1AE0013 - 1AE0014

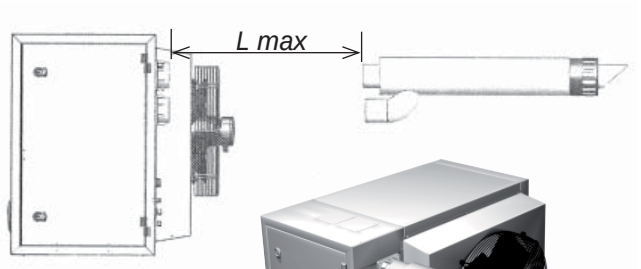

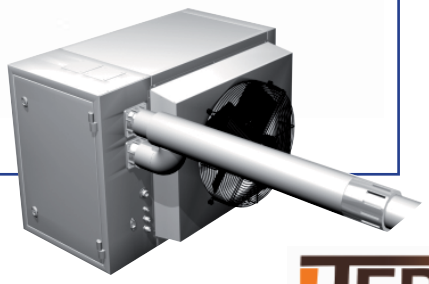

1AE0015 - 1AE0016

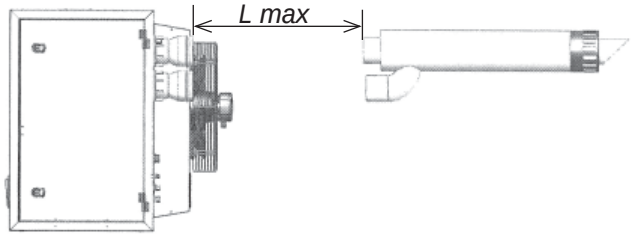

Avec adaptateur 80/100 ou 100/130

TERMICO INDUSTRIAL HEATING SOLUTIONS

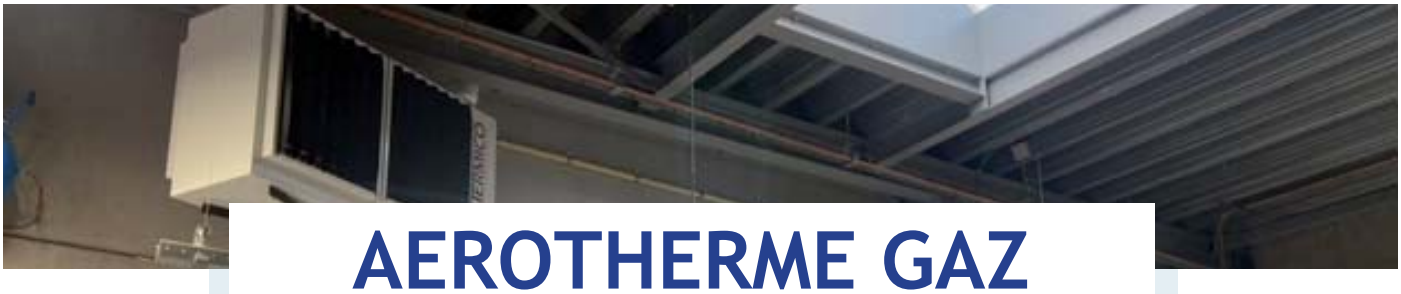

AEROTHERME GAZ

PASSAGE TOITURE TYPE C33

Référence	1AE0017	1AE0018*	1AE0025*
Modèles LRP	L max** diam.80	L max** diam.100	L max** diam.130
	m	m	m
018BE	30		
028BE	30		
035BE	20	30	
045BE	10	30	
055BE	5	30	
075BE	1	10	
102BE		2	30
Modèles LK	L max** diam.80	L max** diam.100	L max** diam.130
	m	m	m
020BE	30		
034BE	10	30	
045BE	8	30	
065BE	1	15	
080BE		8	30
105BE		2	25

* Réduction 100/80 ou 130/100 incluse

*** Longueur maximale pour une évacuation droite sans coude.*

L'insertion de coudes diminue la longueur maximale autorisée.

Perte de charge pour chaque coude - en mètre à déduire de la longueur maximale autorisée

coude 90°			coude 45°		
diamètre 80	diamètre 100	diamètre 130	diamètre 80	diamètre 100	diamètre 130
1,7	1,9	2,3	0,8	0,9	1,0

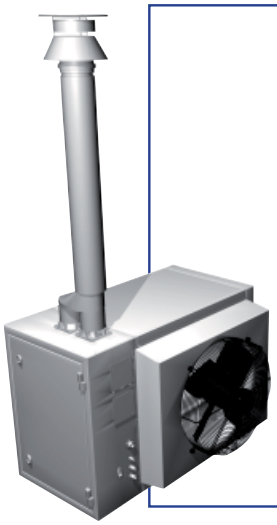

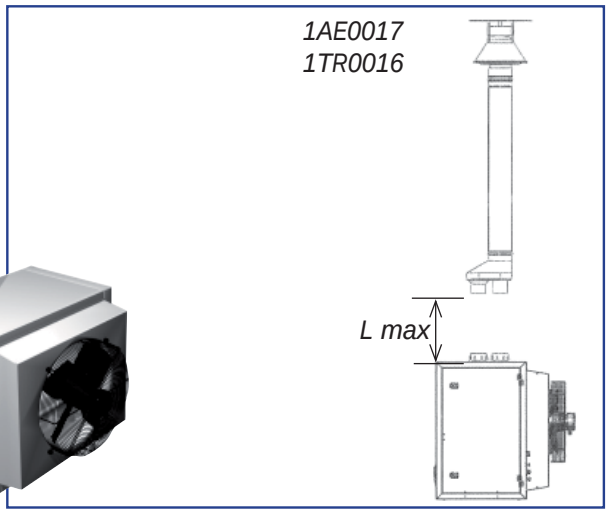

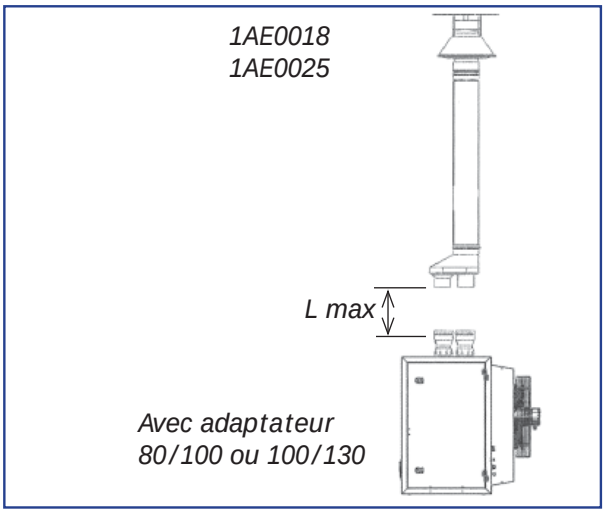

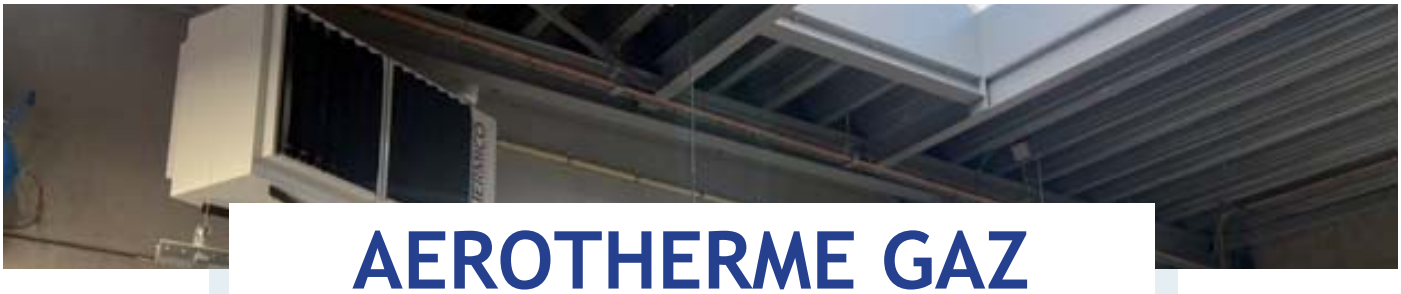

AEROTHERME GAZ

ACCESSOIRES D'EVACUATION

BUSES D'EVACUATION ET COUDES ETANCHES ∅80

1AE0127	Buse aluminium épais 1,5mm pour type C à condensation - 1 m
1AE0128	Buse aluminium épais 1,5mm pour type C à condensation - 0,5 m
1AE0129	Buse aluminium épais 1,5mm pour type C à condensation - 0,25 m
1AE0130	Coude aluminium épais 1,5mm pour type C à condensation - 45°
1AE0131	Coude aluminium épais 1,5mm pour type C à condensation - 90°
1AE0137	Collier

BUSES D'EVACUATION ET COUDES ETANCHES ∅100

1AE0122	Buse aluminium épais 1,5mm pour type C à condensation - 1 m
1AE0123	Buse aluminium épais 1,5mm pour type C à condensation - 0,5 m
1AE0124	Buse aluminium épais 1,5mm pour type C à condensation - 0,25 m
1AE0125	Coude aluminium épais 1,5mm pour type C à condensation - 45°
1AE0126	Coude aluminium épais 1,5mm pour type C à condensation - 90°
1TR0028	Buse aluminium fin 0,8mm pour type C - 1 m
1TR0029	Buse aluminium fin 0,8mm pour type C - 0,5 m
1TR0030	Buse aluminium fin 0,8mm pour type C - 0,25 m
1TR0026	Coude aluminium fin 0,8mm - 45°
1TR0027	Coude aluminium fin 0,8mm - 90°
1TR0031	Collier

REDUCTIONS

1AE0121	Réduction aluminium 80/100mm
1AE0140	Réduction aluminium 100/130mm

BUSES D'EVACUATION ET COUDES ETANCHES ∅130 - sur demande

TERMICO INDUSTRIAL HEATING SOLUTIONS

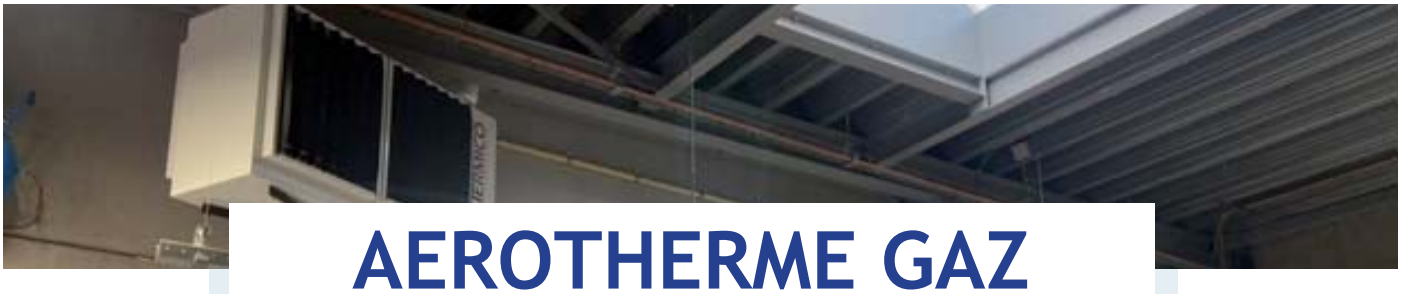

AEROTHERME GAZ

ACCESSOIRES D'EVACUATION

BUSES D'EVACUATION ET COUDES CONCENTRIQUES ETANCHES ∅80/125

1AE0117	Buse concentrique aluminium 1,5mm/galvanisé 1m
1AE0116	Buse concentrique aluminium 1,5mm/galvanisé 0,5 m
1AE0118	Buse concentrique aluminium 1,5mm/galvanisé 0,25 m
1AE0120	Coude concentrique aluminium 1,5mm/galvanisé 45°
1AE0119	Coude concentrique aluminium 1,5mm/galvanisé 90°
1AE0139	Collier avec tenon M8 pour buse concentrique

BUSES D'EVACUATION ET COUDES CONCENTRIQUES ETANCHES ∅100/150

1TR0018	Buse concentrique aluminium 1,5mm/galvanisé 1m
1TR0017	Buse concentrique aluminium 1,5mm/galvanisé 0,5 m
1TR0019	Buse concentrique aluminium 1,5mm/galvanisé 0,25 m
1TR0094	Coude concentrique aluminium 1,5mm/galvanisé 45°
1TR0093	Coude concentrique aluminium 1,5mm/galvanisé 90°
1TR0032	Collier avec tenon M8 pour buse concentrique

SOLINS

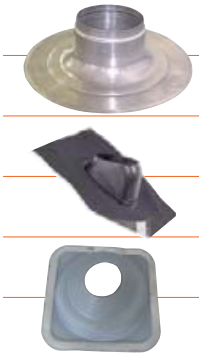

1AE0019	Solin en aluminium pour toit plat ∅80
1TR0022	Solin en aluminium pour toit plat ∅100
1AE0012	Solin plomb pour toit incliné de 25° à 45° ∅80
1TR0033	Solin plomb pour toit incliné de 25° à 45° ∅100
1AE0011	Solin souple pour toiture acier nervuré Steeldek ∅80
1TR0023	Solin souple pour toiture acier nervuré Steeldek ∅100

AEROTHERME A EAU

AEROTHERME AX & ACCESSOIRES

Inertie thermique très réduite qui permet d'atteindre rapidement et de manière efficace la température souhaitée.

CARACTERISTIQUES TECHNIQUES

- Ventilateur à pales aérodynamiques pour fonctionnement silencieux et efficace.
- Pour réduire le poids total, l'habillage est réalisé en plastique anti-statique élégant
- Régulateur de vitesse en option
- Peut être suspendu au plafond ou sur les parois
- Equipé d'un support pivotant
- S'utilise également pour le refroidissement

Référence	Modèle	Consommation électrique	Débit d'air max	Temp. max. eau	Conte-nance	Poids
		W	m³/h	°C	l	kg
1AE0037	**AX020W**	130	2.590	105	1,8	20
1AE0038	**AX030W**	130	2.390	105	2,5	21
1AE0039	**AX040W**	390	5.100	105	2,5	24
1AE0040	**AX050W**	390	4.710	105	3,2	26
1AE0041	**AX070W**	780	8.600	105	5,3	38
1AE0042	**AX090W**	780	8.000	105	6,5	40

DONNEES TECHNIQUES en vitesse moyenne* (vitesse 3):

Référence		AX020		AX030		AX040		AX050		AX070		AX090	
T° eau in/out	(°C)	70/50		70/50		70/50		70/50		70/50		70/50	
T° air in	(°C)	10	15	10	15	10	15	10	15	10	15	10	15
Debit d'air	(m³/h)	1.270		1.230		3.700		3.350		5.900		5.500	
Puissance calorifique	(kW)	7,48	6,6	12,7	11,2	26,1	23,1	33,2	29,5	46,2	41	58,7	52,1
T° air out	(°C)	26,9	30,2	39,6	41,7	30,3	33,3	38,5	40,8	32,5	35,3	40,7	42,7
Débit d'eau	(m³/h)	0,33	0,29	0,6	0,5	1,1	1,0	1,5	1,3	2,03	1,8	2,6	2,3
Perte pression d'eau	(kPa)	1,78	1,42	3,2	2,6	11,8	9,5	13,8	11,1	10,4	8,4	10,5	8,5
Dimensions L x H	(mm)	765 x 730		765 x 730		765 x 730		765 x 730		1.390 x 730		1.390 x 730	

(*Tableau avec autres régimes d'eau sur demande)

ACCESSOIRES

1AE0045 Variateur de vitesse 230V, 5 vitesses - pour modèle AX020/030/040/050
1AE0046 Variateur de vitesse 230V, 5 vitesses - pour modèle AX070/090
1AE0047 Variateur de vitesse 230V, 5 vitesses - pour plusieurs appareils

1AE0044 Bac à condensats - pour modèle AX020/030/040/050 - raccord 3/4"
1AE0043 Bac à condensats - pour modèle AX070/090 - raccord 1"

1AE0048 Lamelles verticales - pour modèle AX020/030/040/050
1AE0049 Lamelles verticales - pour modèle AX070/090

AEROTHERME A EAU

AEROTHERME AX-EC & ACCESSOIRES

Aérothermes à eau AX-EC avec ventilateur électronique

CARACTERISTIQUES TECHNIQUES

- Ventilateur électronique avec onduleur intégré
- Echangeur à haut rendement avec ventelles de un, deux ou trois rangs
- Vanne de purge d'air automatique
- Bac de récupération des condensats prévu pour une utilisation en refroidissement d'air
- L'activation / désactivation et les réglages du débit d'air sont contrôlables avec un signal de 0-10V

Référence	Modèle	Performances en chauffage			Performances en refroidissement			Poids
		Consommation électrique	Débit d'air max	Δ température eau	Consommation électrique	Débit d'air max	Δ température eau	
		W	m³/h	°C	W	m³/h	°C	kg
1AE0029	**AX020EC**	170	2.850	80-60	42	2.530	7-12	22
1AE0030	**AX030EC**	239	2.550	80-60	94	2.550	7-12	23
1AE0031	**AX040EC**	341	4.350	80-60	89	2.330	7-12	26
1AE0032	**AX050EC**	424	3.900	80-60	122	2.440	7-12	28
1AE0033	**AX070EC**	689	8.560	80-60	252	4.985	7-12	40
1AE0034	**AX090EC**	868	7.950	80-60	252	4.985	7-12	42

ACCESSOIRES

1AE0028	Kit potentiomètre télécommande manuelle
1AE0027	Kit composé de: un SmartWeb - Carte électronique CPU - Sonde à immersion à connecter au CPU - Sonde ambiante - Tableau électrique
1AE0036	Flexible à eau 3/4" pour AX020 à AX050
1AE0035	Flexible à eau 1" pour AX070 et AX090
1AE0005	Kit tableau électrique pour aérotherme AX-EC composé d'une carte électronique CPU et d'une sonde ambiante

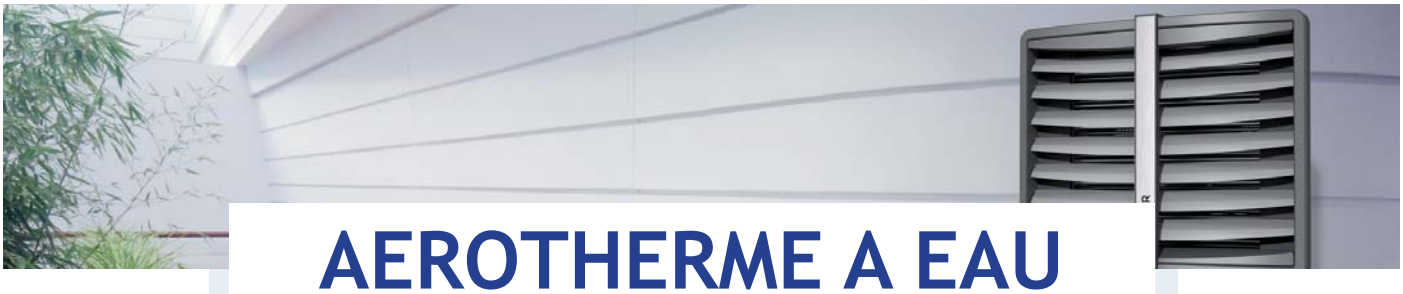

AEROTHERME A EAU

AEROTHERME HEATER CR & ACCESSOIRES

Probablement le meilleur prix du marché.
Fonctionne en combinaison avec une chaudière, une pompe à chaleur, etc.
Nouveau matériau issu de la technologie automobile

CARACTERISTIQUES TECHNIQUES

- Technologie du châssis EPP inaltérable et garanti à vie
- Poids réduit grâce à la technologie EPP
- Ventilateur axial protégé par un grillage de sécurité
- 3 vitesses de fonctionnement du ventilateur
- Peut être suspendu au plafond ou sur les parois
- Support à orientation multiple (inclus dans le prix)

Référence	Modèle	Protection	Débit d'air max	Apport de température	Vitesse ventilateur	Poids (vide)
			m³/h	°C	rpm	kg
1AE0157	**HEATER CR ONE**	IP54	1.600	35	1.400	9,6
1AE0151	**HEATER CR1**	IP54	3.900	19	1.350	10,8
1AE0152	**HEATER CR2**	IP54	3.350	33	1.350	12,7
1AE0153	**HEATER CR3**	IP54	2.950	48	1.350	14,5

DONNEES TECHNIQUES:

Référence		CR ONE	CR1	CR2	CR3
Puissance thermique *	(kW)	7-20	9-30	13-50	20-70
Puissance thermique / △T augmentation température	(kW/°C)	13/25	16/14	26/22	35/34
Debit d'air vitesse III	(m³/h)	1.600	3.900	3.350	2.950
Niveau sonore à 5m - vitesse III	(dB)	52	62	60	58
Connection		1/2"	3/4"	3/4"	3/4"
Alim. élec. 230V/50Hz	(W/A)	124/0,58	240/1,08		

* Production de chaleur min. pour temp. d'eau 50/30°C et temp. d'entrée d'air 0°C, vitesse III, production de chaleur max. pour temp. d'entrée d'eau 120/90°C et temp d'air 0°C, vitesse III.

ACCESSOIRES

1AE0183 Thermostat et régulateur de vitesse COMFORT pour maximum 2 aérothermes

1AE0161 Module de régulation de vitesse automatique INTELLIGENT avec programmation hebdomadaire. Pour maximum 2 aérothermes

1AE0184 Splitter Multi 6 - Connecté à un thermostat il permet de réguler jusqu'à 6 appareils

1AE0159 Electrovanne - raccord 3/4" (230 VA)

TERMICO INDUSTRIAL HEATING SOLUTIONS

CENTRALE DE TRAITEMENT D'AIR AH

MODULAIRE, VERTICALE, A CONDENSATION & ACCESSOIRES

CARACTERISTIQUES TECHNIQUES

- Rendement jusqu'à 108%.
- Gamme de puissance de 105kW à 388kW.
- Module échangeur de chaleur à condensation PCH logé à l'intérieur.
- Carte de contrôle CPU-SMART pour la gestion et l'affichage des défauts, modulation du brûleur, démarrage et arrêt.
- Ventilateur DDMP avec onduleur intégré à haut rendement.
  Alimentation 400V/3F/50Hz (230V/1F/50Hz pour le modèle AH034).
- Débit d'air variable.
  Connexion Ethernet avec possibilitéde télé-commande via navigateur.
- Installation intérieure ou extérieure

Référence	Puissance nominale		Moteur	Rendement en %		Débit d'air	Pression disponible
	Max. (kW)	Min. (kW)	kW	Max.	Min.	m³/h	Pa
AH034BE-01V0	8,13	33,56	1x 0,8	106,97	96,3	3.210	190
AH034BE-02V0	8,13	33,56	1x 2,0	106,97	96,3	3.210	560
AH065BE-01V0	13,4	62,93	2x 0,8	108,06	96,82	6.010	380
AH065BE-02V0	13,4	62,93	2x 2,0	108,06	96,82	6.010	740
AH105BE-01V0	22,77	97,15	2x 0,8	108,4	97,15	7.500	100
AH105BE-02V0	22,77	97,15	2x 2,0	108,4	97,15	9.280	190
AH160BE-01V0	2x 17,77	2x 80,03	4x 0,8	108,35	97,6	14.000	100
AH160BE-02V0	2x 17,77	2x 80,03	4x 2,0	108,35	97,6	15.300	190
AH210BE-01V0	2x 22,77	2x 97,15	4x 0,8	108,4	97,15	15.000	100
AH210BE-02V0	2x 22,77	2x 97,15	4x 2,0	108,4	97,15	18.560	190
AH320BE-01V0	3x 22,77	3x 97,15	6x 0,8	108,4	97,15	22.500	100
AH320BE-02V0	3x 22,77	3x 97,15	6x 2,0	108,4	97,15	27.840	190
AH420BE-01V0	4x 22,77	3x 97,15	8x 0,8	108,4	97,15	30.000	100
AH420BE-02V0	4x 22,77	3x 97,15	8x 2,0	108,4	97,15	37.120	190

ACCESSOIRES POUR INSTALLATION EN SOLO

1. Registre ignifuge
2. Joint anti-vibrations
3. Coude et connexion registre
4. Filtre d'entrée d'air
5. Filtre d'entrée d'air latéral
6. Couvercle (pour installation extérieure)
8. Registre de régulation motorisé
9. Déflecteur de pluie
10. Plénum de distribution

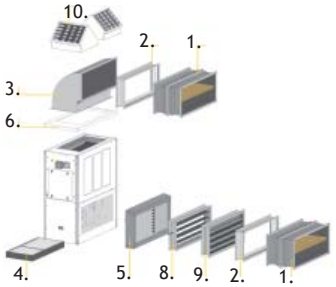

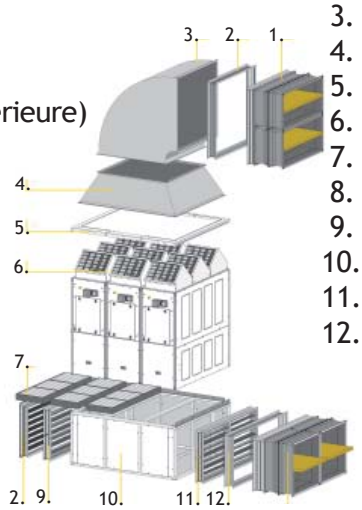

ACCESSOIRES POUR INSTALLATION COMBINEE

1. Registre ignifuge
2. Joint anti-vibrations
3. Coude conduit
4. Réduction du conduit
5. Couvercle (pour installation extérieure)
6. Plénum de distribution
7. Filtre d'entrée d'air
8. Déflecteur de pluie
9. Registre de régulation motorisé
10. Plénum d'admission
11. Joint anti-vibrations (admission d'air vertical)
12. Registre ignifuge (admission d'air vertical)

CENTRALE DE TRAITEMENT D'AIR AH

MODULAIRE, HORIZONTALE, A CONDENSATION & ACCESSOIRES

Référence	Puissance nominale		Moteur	Rendement en %		Débit d'air	Pression disponible
	Max. (kW)	Min. (kW)	kW	Max.	Min.	m³/h	Pa
AH034BE-01H0	8,13	33,56	1x 0,8	106,97	96,3	3.210	190
AH034BE-02H0	8,13	33,56	1x 2,0	106,97	96,3	3.210	560
AH065BE-01H0	13,4	62,93	2x 0,8	108,06	96,82	6.010	380
AH065BE-02H0	13,4	62,93	2x 2,0	108,06	96,82	6.010	740
AH105BE-01H0	22,77	97,15	2x 0,8	108,4	97,15	7.500	100
AH105BE-02H0	22,77	97,15	2x 2,0	108,4	97,15	9.280	190
AH160BE-01H0	2x 17,77	2x 80,03	4x 0,8	108,35	97,6	14.000	100
AH160BE-02H0	2x 17,77	2x 80,03	4x 2,0	108,35	97,6	15.300	190
AH210BE-01H0	2x 22,77	2x 97,15	4x 0,8	108,4	97,15	15.000	100
AH210BE-02H0	2x 22,77	2x 97,15	4x 2,0	108,4	97,15	18.560	190
AH320BE-01H0	3x 22,77	3x 97,15	6x 0,8	108,4	97,15	22.500	100
AH320BE-02H0	3x 22,77	3x 97,15	6x 2,0	108,4	97,15	27.840	190
AH420BE-01H0	4x 22,77	3x 97,15	8x 0,8	108,4	97,15	30.000	100
AH420BE-02H0	4x 22,77	3x 97,15	8x 2,0	108,4	97,15	37.120	190

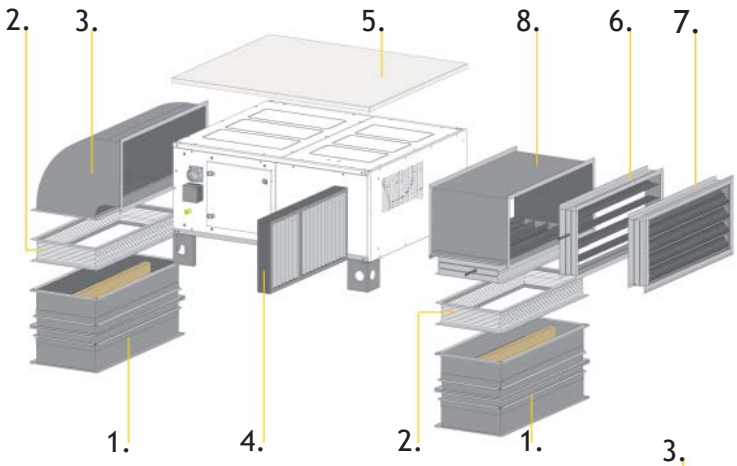

ACCESSOIRES POUR INSTALLATION EN SOLO

1. Registre ignifuge
2. Joint anti-vibrations
3. Coude et connexion registre
4. Filtre d'entrée d'air
5. Capot (pour installation extérieure)
6. Registre de régulation motorisé
7. Déflecteur de pluie
8. Mélangeur avec registre de régulation motorisé

ACCESSOIRES POUR INSTALLATION COMBINEE

1. Registre ignifuge
2. Joint anti-vibrations
3. Coude conduit
4. Réduction du conduit
5. Filtre d'entrée d'air
6. Capot (pour installation extérieure)
7. Mélangeur avec registre de régulation motorisé
8. Registre de régulation motorisé
9. Déflecteur de pluie
10. Déflecteur de pluie pour mélangeur

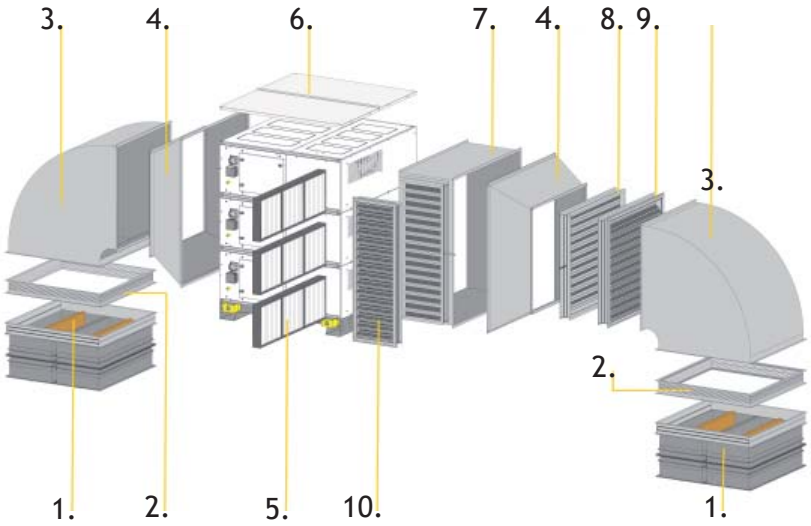

GENERATEUR SOL PKA

VERTICAL HAUT RENDEMENT POUR L'INTERIEUR & ACCESSOIRES

CARACTERISTIQUES TECHNIQUES

- Efficacité maximale grâce à la modulation de la flamme et au fonctionnement en condensation.
- Rendement maximum 102%
- Purge de condensats
- Liste des brûleurs gaz compatibles sur demande
- Prix sur demande - Brûleur non compris

Référence	Puissance nominale	Entrée chaleur	Rendement max.	Poids	Débit d'air	Pression disponible
	kW	kW	%	kg	m^3/h	Pa
PKA100K-10A	27,1/105,4	114	102,4	297	7.300	150
PKA140K-10A	38,5/140,8	152	101,2	384	10.500	140
PKA190K-10A	48,3/182,2	200	100,5	468	14.000	150
PKA250K-10A	61,6/248,9	270	101	603	18.000	130
PKA320K-10A	74,8/319,8	347	101,1	673	23.000	210
PKA420K-10A	83,8/419,4	455	101	1027	30.000	180
PKA550K-10A	96,1/549,1	595	101,2	1307	40.000	180
PKA700K-10A	127,6/697,2	756	101,3	1737	54.000	240
PKA900K-10A	179,7/900	974	102,7	2145	68.500	260
PKA1M2K-10A	186/1.057,7	1.130	106,3	2145	74.000	260

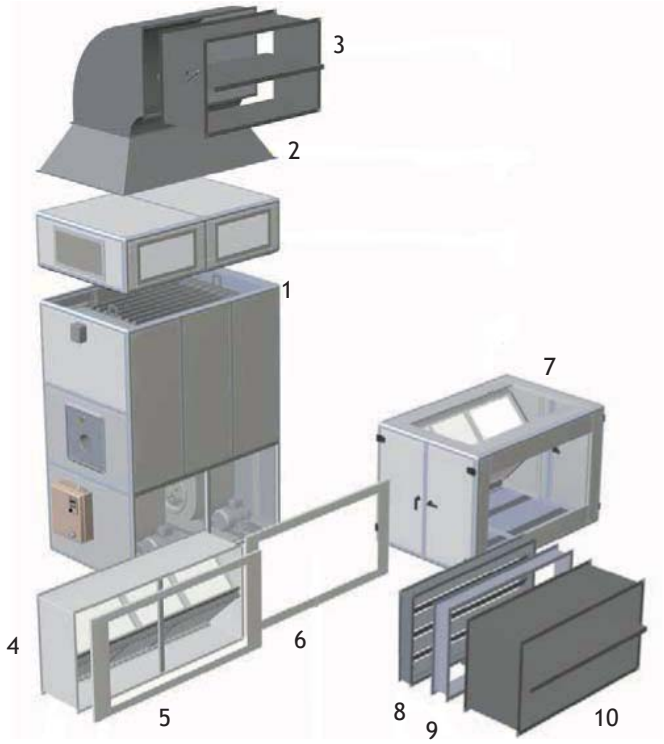

ACCESSOIRES DISPONIBLES

1. Plénum
2. Coude et connexion registre
3. Registre ignifuge sortie
4. Filtres
5. Filtre connexion registre
6. Connexion brûleur
7. Caisson de mélange
8. Registre de régulation
9. Joint anti vibrations
10. Registre ignifuge entrée

GENERATEUR SOL PKA

HORIZONTAL HAUT RENDEMENT POUR L'INTERIEUR & ACCESSOIRES

Référence	Puissance nominale	Entrée chaleur	Rendement max.	Poids	Débit d'air	Pression disponible
	kW	kW	%	kg	m³/h	Pa
PKA100K-1HA	27,1/105,4	114	102,4	266	7.300	150
PKA140K-1HA	38,5/140,8	152	101,2	350	10.500	140
PKA190K-1HA	48,3/182,2	200	100,5	420	14.000	150
PKA250K-1HA	61,6/248,9	270	101	562	18.000	130
PKA320K-1HA	74,8/319,8	347	101,1	649	23.000	210
PKA420K-1HA	83,8/419,4	455	101	994	30.000	180
PKA550K-1HA	96,1/549,1	595	101,2	1252	40.000	180
PKA700K-1HA	127,6/697,2	756	101,3	1677	54.000	240
PKA900K-1HA	179,7/900	974	102,7	2080	68.500	260
PKA1M2K-1HA	186/1.057,7	1.130	106,3	2080	74.000	260

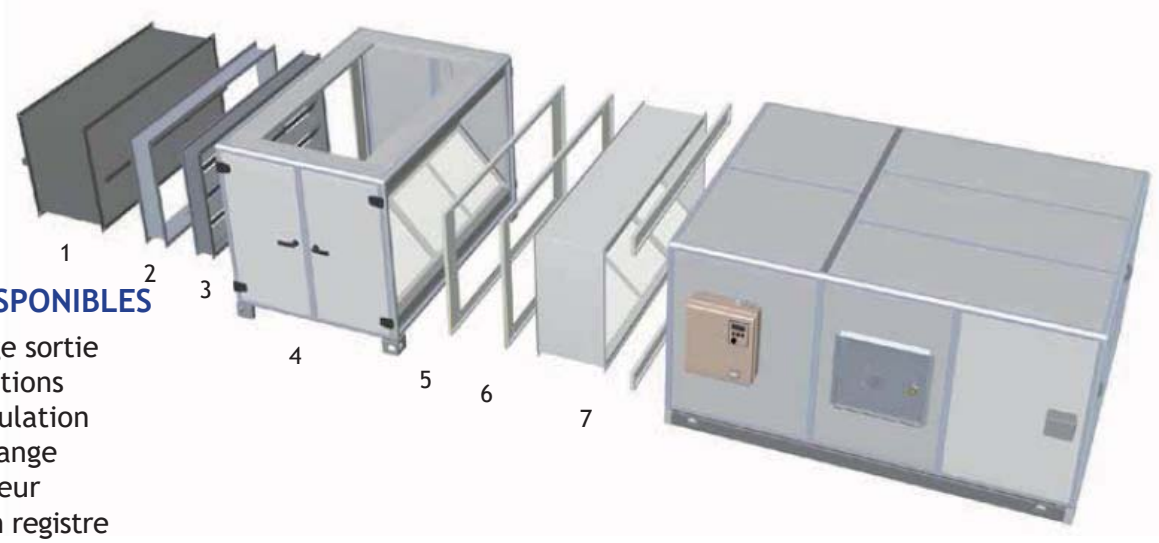

ACCESSOIRES DISPONIBLES

1. Registre ignifuge sortie
2. Joint anti vibrations
3. Registre de régulation
4. Caisson de mélange
5. Connexion brûleur
6. Filtre connexion registre
7. Filtres et joints

TERMICO®
INDUSTRIAL HEATING SOLUTIONS

GENERATEUR SOL PKE

VERTICAL HAUT RENDEMENT POUR L'EXTERIEUR & ACCESSOIRES

CARACTERISTIQUES TECHNIQUES

- Efficacité maximale grâce à la modulation de la flamme et au fonctionnement en condensation.
- Rendement maximum 102%
- Chambre de combustion en inox AISI 441 avec grande surface d'échange
- Entrée d'air avec grille de protection
- Protection IP54 pour le ventilateur
- Liste des brûleurs gaz compatibles sur demande.

Référence	Puissance nominale	Entrée chaleur	Rendement max.	Poids	Débit d'air	Pression disponible
	kW	kW	%	kg	m³/h	Pa
PKE100K-10A	27,1/105,4	114	102,4	251	7.300	150
PKE140K-10A	38,5/140,8	152	101,2	326	10.500	140
PKE190K-10A	48,3/182,2	200	100,5	390	14.000	150
PKE250K-10A	61,6/248,9	270	101	517	18.000	130
PKE320K-10A	74,8/319,8	347	101,1	587	23.000	210
PKE420K-10A	83,8/419,4	455	101	919	30.000	180
PKE550K-10A	96,1/549,1	595	101,2	1170	40.000	180
PKE700K-10A	127,6/697,2	756	101,3	1587	54.000	240
PKE900K-10A	179,7/900	974	102,7	1975	68.500	260
PKE1M2K-10A	186/1.057,7	1.130	106,3	1975	74.000	260

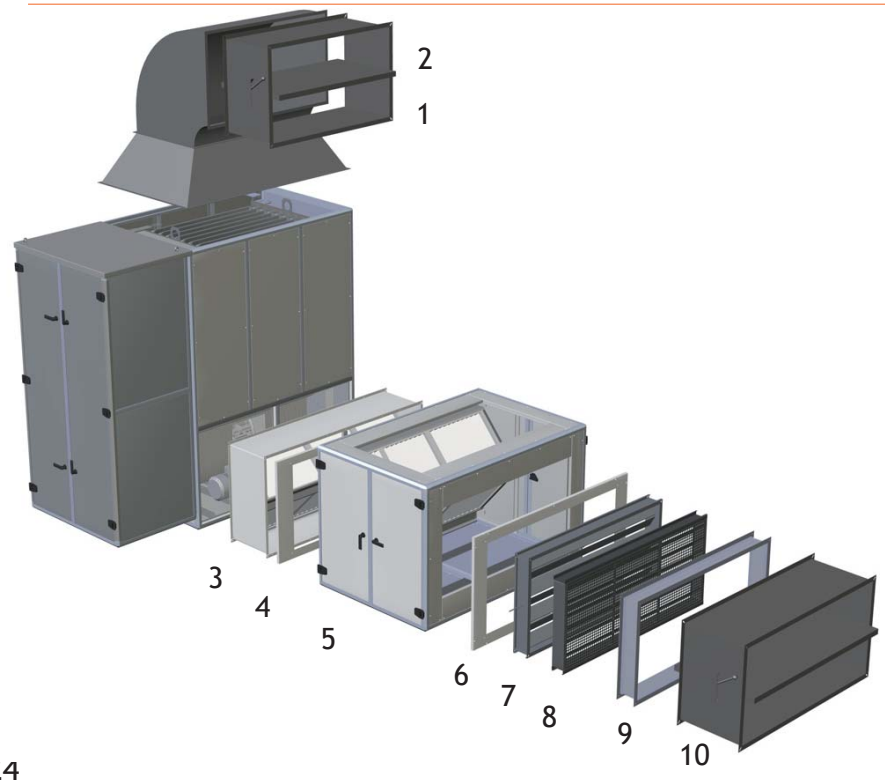

ACCESSOIRES DISPONIBLES

1. Coude et connexion registre
2. Registre ignifuge sortie
3. Filtres
4. Filtre connexion registre
5. Caisson de mélange
6. Connexion brûleur
7. Registre de régulation
8. Déflecteur anti-pluie
9. Joint anti vibrations
10. Registre ignifuge entrée

GENERATEUR SOL PKE

HORIZONTAL HAUT RENDEMENT POUR L'EXTERIEUR & ACCESSOIRES

Devis sur demande

Référence	Puissance nominale	Entrée chaleur	Rendement max.	Poids	Débit d'air	Pression disponible
	kW	kW	%	kg	m³/h	Pa
PKE100K-1HA	27,1/105,4	114	102,4	312	7.300	150
PKE140K-1HA	38,5/140,8	152	101,2	408	10.500	140
PKE190K-1HA	48,3/182,2	200	100,5	498	14.000	150
PKE250K-1HA	61,6/248,9	270	101	648	18.000	130
PKE320K-1HA	74,8/319,8	347	101,1	735	23.000	210
PKE420K-1HA	83,8/419,4	455	101	1097	30.000	180
PKE550K-1HA	96,1/549,1	595	101,2	1392	40.000	180
PKE700K-1HA	127,6/697,2	756	101,3	1837	54.000	240
PKE900K-1HA	179,7/900	974	102,7	2250	68.500	260
PKE1M2K-1HA	186/1.057,7	1.130	106,3	2250	74.000	260

ACCESSOIRES DISPONIBLES

1. Registre ignifuge sortie
2. Joint anti vibrations
3. Déflecteur anti-pluie
4. Registre de régulation
5. Caisson de mélange
6. Connexion brûleur
7. Filtre connexion registre
8. Filtres avec joint

TERMICO
INDUSTRIAL HEATING SOLUTIONS

PANNEAUX RADIANTS A EAU CHAUDE

Les panneaux rayonnants à eau chaude présentent de nombreux avantages grâce à la diffusion de chaleur par rayonnement

PRINCIPAUX AVANTAGES:

- Possibilité de réaliser du chauffage zonal
- Pas d'air en mouvement, pas de problème de soulèvement de poussière dans l'air ambiant.
- Sécurité. Pas de combustion, le rayonnement est généré par le passage de l'eau chaude dans les panneaux
- Peu d'entretien et durée de vie élevée, semblable à un radiateur mural classique à eau chaude
- Facilité de montage et d'installation: suspension au plafond et possibilité d'intégration dans un faux plafond, raccordement hydraulique à une chaudière ou à une source d'énergie d'eau chaude existante.
- Esthétique. Disponible dans toutes les couleurs de la gamme RAL.
- Idéal dans les locaux de faible hauteur.
- Panneaux de 500W à 10kW

DIMENSIONNEMENT ET PRIX SUR DEMANDE

Type / Largeur	Poids / m	Litre d'eau / m
PAR2 - 30 cm	3,18 kg	1,38
PAR3 - 45 cm	5,37 kg	2,07
PAR4 - 60 cm	7,56 kg	2,76
PAR5 - 75 cm	9,75 kg	3,45
PAR6 - 90 cm	11,94 kg	4,14
PAR7 - 105 cm	14,13 kg	4,83
PAR8 - 120 cm	16,32 kg	5,52
PAR9 - 135 cm	18,51 kg	6,21
PAR10 - 150 cm	20,70 kg	7,59

CARACTERISTIQUES TECHNIQUES:

Les panneaux rayonnants à eau chaude sont constitués de tuyaux DN25 montés sur des tôles aluminium préformés de 1mm d'épaisseur.
La partie arrière des panneaux est constituée de panneaux aluminium avec une haute isolation interne afin d'obtenir un facteur de rayonnement important.

Les panneaux sont fabriqués en longueurs de 1 à 6m de différentes largeurs allant de 30 à 135 cm. L'assemblage de ces différents tubes émetteurs donne les différentes puissances.
Un calcul de dimensionnement est indispensable pour déterminer la quantité de panneaux nécessaires.

Les panneaux rayonnants disposent de l'agrément HLK Stuttgart suivant la DIN EN 14037-1-2-3 (nouvelles normes européennes)

TERMICO INDUSTRIAL HEATING SOLUTIONS

RADIANTS LUMINEUX CERAMIQUES

PRINCIPAUX AVANTAGES:

- Chaleur immédiate
- Confort thermique excellent
- Silencieux
- Chauffage zonal possible

LE RADIANT HAUT RENDEMENT GOGAS KMI AVEC REFLECTEUR ISOLE

Type	Débit nominal		Facteur rayonnement en charge		Type gaz	Débit gaz	L	Poids	NOx
	min.	max.	max.	min.		m³/h	mm	kg	mg/kWh
KMI 6SA	3	6	0,77	0,79	G20	0,55 / 0,7	480	14	20
					Propane	0,51 kg/h			
KMI12SA	6	12	0,79	0,79	G20	1,2 / 1,4	849	22	18
					Propane	0.93 kg/h			
KMI 18SA	9	18	0,8	0,81	G20	1,81 / 2,1	1218	30	16
					Propane	1,4 kg/h			
KMI 24SA	12	24	0,81	0,79	G20	2,41 / 2,8	1587	39	16
					Propane	1,87 kg/h			
KMI 36SA	18	36	0,79	0,81	G20	3,61 / 4,2	2325	54	22
					Propane	2,8 kg/h			

LE RADIANT HAUT RENDEMENT GOGAS KMI AVEC REFLECTEUR ISOLE 2 ALLURES

Type	Débit nominal		Facteur rayonnement en charge		Type gaz	Débit gaz	L	Poids	NOx
	min.	max.	max.	min.		m³/h	mm	kg	mg/kWh
KMI 6DA	3	6	0,77	0,79	G20	0,55 / 0,7	480	14	20
					Propane	0,51 kg/h			
KMI12DA	6	12	0,79	0,79	G20	1,2 / 1,4	849	22	18
					Propane	0.93 kg/h			
KMI 18DA	9	18	0,8	0,81	G20	1,81 / 2,1	1218	30	16
					Propane	1,4 kg/h			
KMI 24DA	12	24	0,81	0,79	G20	2,41 / 2,8	1587	39	16
					Propane	1,87 kg/h			
KMI 36DA	18	36	0,79	0,81	G20	3,61 / 4,2	2325	54	22
					Propane	2,8 kg/h			

Accessoires et prix sur demande

RADIANTS LUMINEUX CERAMIQUES

GoGaS Ecothermal Engineering

LE RADIANT HAUT RENDEMENT GOGAS M

Type	Débit nominal		Facteur rayonnement - charge		Type gaz	Débit gaz	L	Poids	NOx
	min.	max.	max.	min.		m³/h	mm	kg	mg/kWh
M 6SA	3	6	0,62	0,62	G20	0,55 / 0,7	480	14	16,2
					Propane	0,51 kg/h			
M 12SA	6	12	0,64	0,64	G20	1,2 / 1,4	849	22	14,4
					Propane	0.93 kg/h			
M 18SA	9	18	0,61	0,61	G20	1,81 / 2,1	1218	30	16,2
					Propane	1,4 kg/h			
M 24SA	12	24	0,65	0,65	G20	2,41 / 2,8	1587	39	16,2
					Propane	1,87 kg/h			
M 36SA	18	36	0,65	0,65	G20	3,61 / 4,2	2350	54	14,4
					Propane	2,8 kg/h			

LE RADIANT HAUT RENDEMENT GOGAS M 2 ALLURES

Type	Débit nominal		Facteur rayonnement - charge		Type gaz	Débit gaz	L	Poids	NOx
	min.	max.	max.	min.		m³/h	mm	kg	mg/kWh
M 6DA	3	6	0,62	0,62	G20	0,55 / 0,7	480	14	16,2
					Propane	0,51 kg/h			
M 12DA	6	12	0,64	0,64	G20	1,2 / 1,4	849	22	14,4
					Propane	0.93 kg/h			
M 18DA	9	18	0,61	0,61	G20	1,81 / 2,1	1218	30	16,2
					Propane	1,4 kg/h			
M 24DA	12	24	0,65	0,65	G20	2,41 / 2,8	1587	39	16,2
					Propane	1,87 kg/h			
M 36DA	18	36	0,65	0,65	G20	3,61 / 4,2	2350	54	14,4
					Propane	2,8 kg/h			

Accessoires et prix sur demande

TERMICO INDUSTRIAL HEATING SOLUTIONS

RADIANTS CERAMIQUES

LUMINEUX RGA

RGA (full automatic) en Inox (Aisi 430)
Commandé par allumage électrique à distance
Contrôle de sécurité de flamme par ionisation
Electrode d'allumage incorporée
SA: simple allure - DA: double allure

Type	Puissance	Débit nominal	Type gaz	Débit gaz	Air requis	L	l	h	Poids
	kW (Hs)	kW (Hi)		m^3/h	m^3/h	cm	cm	cm	kg
RGA55SA	5.65	5.1	G20	0.54/0.63	51	63.0	23.0	17.2	3.4
			Propane	0.40 kg/h					
RGA75SA	7.5	6.75	G20	0.715/0.83	67.5	75.5	23.0	17.2	4.1
			Propane	0.53 kg/h					
RGA105SA	11.35	10.2	G20	1.08/1.26	102	56.7	33.2	17.2	5.5
			Propane	0.8 kg/h					
RGA145SA	15	13.5	G20	1.43/1.66	135	69.2	33.2	17.2	6.7
			Propane	1.055 kg/h					
RGA285SA	15	27	G20	1.43/1.66	204	73.1	46.3	17.2	10.5
			Propane	1.055 kg/h					
RGA85DA	8,5	7,6	G20	0.84/0.97	76	52.9	33.2	17.2	6.4
			Propane	2x0.3 kg/h					
RGA105DA	11.35	10.2	G20	1.08/1.26	102	60.6	33.2	17.2	6.9
			Propane	2x0.4 kg/h					
RGA145DA	15	13.5	G20	1.43/1.66	135	73.1	33.2	17.2	8.1
			Propane	2x0.53kg/h					
RGA225DA	22.7	20.4	G20	2.16/2.52	204	73.1	46.3	17.2	12.2
			Propane	2x0.8 kg/h					

ACCESSOIRES DE MONTAGE RADIANTS RGA

1CER0001 Support individuel fixe en inox renforcé pour fixation murale
Support individuel orientable peint en noir
1CER0002 pour radiants céramiques RGA55 - RGA75
1CER0003 pour radiants céramiques RGA105 - RGA145

1CER0092 Grille de protection contre le vent pour radiant RGA55
1CER0093 Grille de protection contre le vent pour radiant RGA75
1CER0094 Grille de protection contre le vent pour radiant RGA105

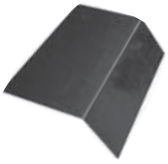

1CER0004 Tôle de protection pour radiant type RGA 55
1CER0005 Tôle de protection pour radiant type RGA 75
1CER0006 Tôle de protection pour radiant type RGA 105
1CER0021 Tôle de protection pour radiant type RGA 145

Prix sur demande

RADIANTS CERAMIQUES

LUMINEUX ESTHETIQUE RGE

Exécution design - Réglable en 2 allures 60 et 100%

Type	Puissance	Débit nominal	Type gaz	Débit gaz	Air requis	L	l	h	Poids
	kW (Hs)	kW (Hi)		m³/h	m³/h	cm	cm	cm	kg
RGE36DA	3.65	3.30	G20	0.35/0.41	33	57.6	25.9	28.3	5.75
			Propane	2x0.13kg/h					
1CER0095			Option couleur: bronze, kaki ou noir						
RGE42DA	4.25	3.80	G20	0.40/0.47	38	62.5	25.9	28.3	6.25
			Propane	2x0.15kg/h					
1CER0096			Option couleur: bronze, kaki ou noir						
RGE55DA	5.65	5.10	G20	0.54/0.63	51	70.2	25.9	28.3	7
			Propane	2x0.20kg/h					
1CER0097			Option couleur: bronze, kaki ou noir						
RGE75DA	7.55	6.80	G20	0.71/0.83	67.5	82.6	25.9	28.3	8.25
			Propane	2x0.26kg/h					
1CER0098			Option couleur: bronze, kaki ou noir						

RGE-B Radiant lumineux esthétique noir avec protection contre le vent

Exécution design - Réglable en 2 allures 60 et 100%

Type	Puissance	Débit nominal	Type gaz	Débit gaz	Air requis	L	l	h	Poids
	kW (Hs)	kW (Hi)		m³/h	m³/h	cm	cm	cm	kg
RGE55-DA-B	5.65	5.10	G20	0.54/0.63	51	70.2	25.9	28.3	7
			Propane	2x0.20kg/h					
RGE75-DA-B	7.55	6.75	G20	0.71/0.83	67.5	82.6	25.9	28.3	8.25
			Propane	2x0.26kg/h					

ACCESSOIRES DE MONTAGE RADIANTS RGE

1CER0007 Support individuel fixe mural ou plafond pour radiant RGE

1CER0042 Grille de protection contre le vent pour radiant RGE36
1CER0043 Grille de protection contre le vent pour radiant RGE42
1CER0044 Grille de protection contre le vent pour radiant RGE55
1CER0041 Grille de protection contre le vent pour radiant RGE75
1CER0039 Grille de protection contre le vent laquée noire pour radiant RGE55
1CER0040 Grille de protection contre le vent laquée noire pour radiant RGE75

Prix sur demande

TERMICO INDUSTRIAL HEATING SOLUTIONS

RADIANTS CERAMIQUES

ACCESSOIRES

ACCESSOIRES ELECTRIQUES

1RELEC0001	Interrupteur mural bipolaire 16A
1CER0008	Interrupteur 3 positions pour radiants RGA ou RGE double allure
1CER0010	Coffret sans fil avec émetteur 4 canaux pour 4 radiants ou 4 zones de radiants RGA ou 2 radiants ou 2 zones de radiants RGE ou 2 radiants RGA double allure. Télécommande 4 canaux incluse
1CER0011	Coffret sans fil avec émetteur 24 canaux Extensible - Télécommande 24 canaux incluse
1CER0012	Extension pour le coffret sans fil. Permet de commander 4 zones de radiants RGA supplémentaires ou 2 radiants RGA double allure en plus
1CER0027	Transfo d'isolement (pour réseau où le neutre n'est pas à la terre)
1TR0050	Thermostat mécanique à sonde capillaire noire incorporée Etanche à l'humidité IP54, 1 température de consigne, courant maximum: 10A.
1TR0046	Plaque isolante (pour montage sur paroi froide)

ACCESSOIRES GAZ NATUREL ET PROPANE

1CER0014 1CER0015 1CER0016 1CER0020	Electrovanne pour une commande électrique générale Pour gaz naturel 1/2" FF 3/4" FF 4/4" FF Pour gaz propane 1/2" FF
1CM0003	Flexible inox type RHT (résistant au feu) agréé, L= 500 mm, Double paroi. Raccord en inox 316: partie femelle trois pièces 1/2" FF, partie mâle 1/2" M
1CM0009	Vanne d'arrêt gaz naturel et propane 1/2" FF agréée
1CM0015	Détendeur gaz naturel 1/2" FF. Pression d'entrée maximum 500 mbar. Pression de sortie réglable de 20 à 25 mbar. Débit maximum 10 m3/h. Filtre de protection incorporé
1CM0002	Détendeur propane (deuxième détente) à placer à l'entrée du brûleur, avant le flexible Pression d'entrée 1,5 bar - Débit 10 kg/h Pression de sortie 37 (ou 50 mbar sur demande)
1CM0008	Détendeur propane (première détente) à placer à la sortie de la bonbonne ou de la citerne Pression d'entrée maximum 7 bar - Débit 40 kg/h Pression de sortie réglable de 1,5 à 2,5 bar
1CM0007	Limiteur de pression propane fixe à placer après le détendeur à la sortie de la citerne. Pression d'entrée 1,5 bar - Débit 30 kg/h

DESTRATIFICATEURS

DESTRAMIX

• Ventilateur à 3 vitesses

Réduit la différence de température entre le haut et le bas du volume d'un local en générant un flux d'air vertical.

Le destramix 1 est disponible en version équipée de la technologie EC avec modulation de vitesse, moins de consommation d'énergie et disponibilité de signaux 0-10V pour faciliter la gestion BMS.

Référence	Puissance absorbée	Débit d'air	Vitesse ventilateur	Hauteur de pose	Zone de travail max.	Poids
	W	m^3/h	rpm	m	m^2	kg
DESTRAMIX1	250	4.800	1.350	9 à 13	380	9,2
DESTRAMIX2	250	7.200	1.380	12 à 15	450	15,8
DESTRAMIX1 EC	250	4.800	1.360	9 à 13	380	10,2

ACCESSOIRES

1AE0183	Thermostat et régulateur de vitesse COMFORT pour maximum 2 destratificateurs

1AE0161	Module de régulation de vitesse automatique INTELLIGENT avec programmation hebdomadaire et Wi-Fi Pour maximum 2 destratificateurs
	Module de régulation de vitesse automatique INTELLIGENT pour version EC avec programmation hebdomadaire et Wi-Fi Pour maximum 2 destratificateurs

1AE0184	Splitter Multi 6 - Connecté à un thermostat il permet de réguler 6 appareils
	Splitter Multi 10 - Connecté à un thermostat il permet de réguler 10 appareils EC

DESTRATIFICATEURS
Q

- Pour aires de 70 à 380 m².
- Pales à géométrie très efficace.
- Ventilateur axial
- Variateur de vitesse en option (5 vitesses)

Référence	Puissance absorbée	Débit d'air	Vitesse ventilateur	Hauteur de pose	Diamètre ventilateur	Poids
	W	m³/h	rpm	m	mm	kg
Q350BE	135	7.500	1.340	4 à 9	350	15
Q450BE	230	10.050	1.320	6 à 15	450	15

ACCESSOIRES

1DESTR0001	Régulateur de vitesse pour 1 destratificateur Q - 5 vitesses
1DESTR0002	Régulateur de vitesse pour 4 destratificateurs Q350 ou 2 destratificateurs Q450
1DESTR0003	Régulateur de vitesse pour 10 destratificateurs Q350 ou 5 destratificateurs Q450
1TR0050	Thermostat mécanique avec sonde capillaire à placer à hauteur du destratificateur

Destratificateur d'air Q-EC

NOUVEAU!

- Pour aires de 70 à 380 m².
- Réglage du débit d'air et de l'allumage avec signal 0-10V
- Ventilateur axial électronique avec onduleur intégré
- Protection IP54

Référence	Puissance absorbée	Débit d'air	Vitesse ventilateur	Hauteur de pose	Diamètre ventilateur	Poids
	W	m³/h	rpm	m	mm	kg
Q350-EC BE	110	8.650	1.350	4 à 9	350	17
Q450-EC BE	300	11.550	1.320	6 à 15	450	17

ACCESSOIRES

1AE0028	Kit potentiomètre télécommande manuelle
1AE0027	Kit composé de: un SmartWeb - Carte électronique CPU - Sonde à immersion à connecter au CPU - Sonde ambiante - Tableau électrique
1AE0005	Kit tableau électrique pour destratificateur Q-EC composé d'une carte électronique CPU et d'une sonde ambiante

RIDEAUX D'AIR

GUARD

• Rideau d'air professionnel dont l'objectif est de créer une barrière de protection thermique à la porte d'entrée d'un bâtiment (magasin, show room,...).

CARACTERISTIQUES TECHNIQUES

• Conçu pour des installations n'excédant pas 3,5m
• Longueurs de 1, 1,5 ou 2m
• Haute performance, pulse l'air jusqu'à 4m
• Contrôle automatique inclus
• Design moderne

Référence	Longueur module	Puissance	Débit d'air max	Pression max	Courant absorbé	Poids (vide)
	m	kW	m³/h	MPa	A	kg
Echangeur à eau						
GUARD 100W	1	10 - 16	2.000	1,6	1,95	16,5
GUARD 150W	1,5	20 - 29	3.600	1,6	2,6	20,5
GUARD 200W	2	25 -40	4.800	1,6	2,6	28
Résistance électrique						
GUARD 100E	1	4 - 7	2.000		1,95	17
GUARD 150E	1,5	6,5 - 11	3.600		2,6	21,5
GUARD 200E	2	8,5 - 14	4.800		2,6	29
Sans échangeur						
GUARD 100C	1	-	2.100		1,95	15
GUARD 150C	1,5	-	3.700		2,6	18,5
GUARD 200C	2	-	5.000		2,6	25

ACCESSOIRES

1RA0019	Supports pour placement horizontal (2 pièces)
1RA0018	Supports pour placement vertical (2 pièces)

1AE0183	Thermostat et régulateur manuel de vitesse COMFORT pour maximum 2 rideaux d'air

1RA0020	Commutateur magnétique de porte
1RA0021	Module BMS (Building Management System) Guard - donne des signaux au système de gestion des bâtiments
	Electrovanne 1/2"

RIDEAUX D'AIR

GUARDPRO

• Rideau d'air industriel modulable professionnel conçu pour les ouvertures des bâtiments industriels de grande hauteur.

CARACTERISTIQUES TECHNIQUES

- Jet d'air jusqu'à 7,5m
- Longueurs de 1,5 ou 2m
- Placement vertical ou horizontal
- Système ACTIVE PROTECTION, combinaison de modules à échangeur à eau, résistance électrique ou sans échangeur
- Protection IP54
- Equipé en standard d'un moteur 3 vitesses

Référence	Longueur module	Puissance	Débit d'air max	Pression max	Courant absorbé	Poids (vide)
	m	kW	m^3/h	MPa	A	kg
Echangeur à eau						
GUARDPRO 150W	1,5	33	6.500	1,6	2,4	44
GUARDPRO 200W	2	47	9.000	1,6	3,6	60
Résitance électrique						
GUARDPRO 150E	1,5	14	6.700		2,4	45
GUARDPRO 200E	2	21	9.100		3,6	63
Sans échangeur						
GUARDPRO 150C	1,5	-			2,4	37
GUARDPRO 200C	2	-	9.200		3,6	51

ACCESSOIRES

1RA0025 Supports universels (4 pièces)

1AE0183 Thermostat et régulateur de vitesse COMFORT pour maximum 2 appareils

1AE0161 Module de régulation de vitesse automatique INTELLIGENT avec programmation hebdomadaire. Pour maximum 2 appareils

1AE0184 Splitter Multi 6 - Connecté à un thermostat il permet de réguler 6 appareils

1RA0017 Contact de porte mécanique 230V

TERMICO INDUSTRIAL HEATING SOLUTIONS

RADIANTS ELECTRIQUES

INFRAROUGES & ACCESSOIRES

Radiant électrique à lampe 230 volt pour l'extérieur

Réflecteur aluminium de qualité supérieure
Radiant étanche à l'eau, idéal pour l'extérieur
Protection IP67
Disponible en aluminium, noir ou blanc

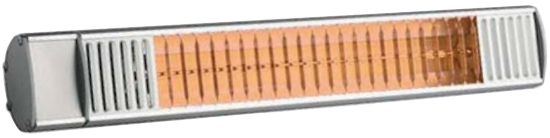

Référence	Puissance	Tension	L	l	h	Poids
	Watt	volt	mm	mm	mm	kg
RIP 1500	1500	230	610	125	100	2.5
RIP 1650	1650	230	610	125	100	2.5
RIP 2000	2000	230	610	125	100	2.5
RIP 3000	2x1650	230	1280	125	100	5
RIP 4000	2x2000	230	1280	125	100	5

Les RIP 3000 et RIP 4000 n'existent qu'en couleur aluminium

Radiant électrique lumière douce pour l'extérieur

Réflecteur aluminium de qualité supérieure
Rayonnement à faible éblouissement
Radiant étanche à l'eau, idéal pour l'extérieur
Protection IP67
Disponible en aluminium

Référence	Puissance	Tension	L	l	h	Poids
	Watt	volt	mm	mm	mm	kg
RIP 1000 LG	1500	230	610	125	100	2.5
RIP 1650 LG	1650	230	610	125	100	2.5
RIP 2000 LG	2000	230	610	125	100	2.5

Radiant électrique avec commande à distance Bluetooth

Radiant de qualité supérieure
Chauffage rapide, pas de préchauffement
Radiant étanche à l'eau, idéal pour l'extérieur
Protection IP67
Télécommande infrarouge
Variateur d'intensité inclus
Disponible en noir, gris ou blanc

Référence	Puissance	Tension	L	l	h	Poids
	Watt	volt	mm	mm	mm	kg
RIP-B 2000	2000	240	708	125	100	2.5

RADIANTS ELECTRIQUES

INFRAROUGES & ACCESSOIRES

Radiant électrique à lampe halogène 230 volt pour l'intérieur

Disponible en blanc
Grille de protection
Fixation murale ou sous plafond
Protection IP24

Référence	Puissance	Tension	L	l	h	Poids
	Watt	volt	mm	mm	mm	kg
REA 2000	2000	230	480	95	145	2,5
REA 3000	2x1.500	230	895	95	145	4
REA 4000	2x2.000	230	895	95	145	4
REA 6000	3x2.000	230	1.290	95	145	6

Radiant électrique avec commande à distance Bluetooth

Radiant de qualité supérieure
Protection IP24
Télécommande infrarouge
Variateur d'intensité de 0 à 100% inclus
Disponible en noir, blanc ou argenté*

Référence	Puissance	Tension	L	l	h	Poids
	Watt	volt	mm	mm	mm	kg
REA-B 2000n/b	2000	230	480	95	145	2.5
*** REA-B 2000a**	2000	230	480	95	145	2.5
REA-B 3000	2x1500	230	895	95	145	5

ACCESSOIRES

1RELEC0001	**BIPO 16A**	Interrupteur mural bipolaire 16A Prévoir 1 interrupteur par appareil (max. 3680W)
1RELEC0002	**BIPO 20A**	Interrupteur pour radiant électrique (max. 4600W)
1RELEC0003	**BIPO 25A**	Interrupteur pour radiant électrique (max. 5750W)
1RELEC0004	**BIPO 32A**	Interrupteur pour radiant électrique (max. 7360W)

TERMICO
INDUSTRIAL HEATING SOLUTIONS

CONDITIONS GENERALES
DE VENTE

1. CHAMP D'APPLICATION.
Les présentes conditions générales de vente sont de stricte application et excluent les conditions générales d'achat de l'acheteur.
Ces conditions sont applicables à toutes nos ventes ou prestations.
Toute dérogation à ces conditions doit résulter d'une convention écrite à intervenir entre nous et l'acheteur.

2. OFFRE-CONFIRMATION COMMANDE-FORMATION DU CONTRAT.
Nous nous réservons toujours le droit de changer à tout moment et sans préavis les conditions de vente et les prix spécifiés dans nos tarifs ainsi que les caractéristiques de nos produits.
Notre entreprise n'est pas liée par les engagements pris par ses travailleurs ou représentants. Elle ne l'est qu'au moment où le bon de commande ou le contrat a été signé par son gérant.

3. PRIX.
Sauf stipulation contraire, les prix spécifiés dans nos tarifs et contrats s'entendent « départ usine «, hors TVA et en Euro.
Sauf convention expresse et en sens contraire, le coût des mesures supplémentaires imposées par le coordinateur de sécurité n'est pas inclus dans notre devis ou offre de prix et sera donc compté séparément au client.

4. LIVRAISON.
Sauf stipulation contraire, l'agréation des marchandises est censée faite en nos dépôts,
Les délais de livraison ne sont donnés qu'à titre purement indicatif et ne lient pas le vendeur. Les retards de livraison n'ouvrent aucun droit à des dédommagements ou résiliation du contrat.
Nos marchandises voyagent aux risques et périls du destinataire même lorsqu'elles sont expédiées franco.
L'acheteur est tenu de procéder à l'enlèvement des marchandises et/ou en accepter la livraison à l'issue du délai de livraison convenu.

5. AVARIES.
Les marchandises livrées sont agréées à défaut de réclamation par lettre recommandée dans les 48 heures de la livraison
L'agréation couvre les vices apparents et la conformité de la chose livrée à la chose commandée.
Les livraisons chez un tiers sont faites sous la responsabilité de l'acheteur.
Les retours se font moyennant notre accord préalable et écrit aux frais, risques et périls exclusifs de l'acheteur.

6. PAIEMENT.
Toute facture non payée à l'échéance sera de plein droit et sans mise en demeure préalable majorée de 10 % avec un minimum de 125 € à titre d'indemnité forfaitaire et conventionnelle et portera de plein droit un intérêt de 8% par an depuis la date d'échéance.
Les paiements se font contre remboursement et sans escompte lors de la livraison sauf stipulation contraire précisée dans l'offre.
Le fait de disposer par traite ou d'autre façon n'entraîne ni novation ni dérogation aux présentes clauses.
Au cas où un terme serait accordé, le non-paiement d'une seule échéance entraînera d'office l'exigibilité immédiate du solde, des intérêts de retard et de la majoration dont question ci-avant.
Quelle que soit la qualification de la vente « Comptant ou Crédit « la propriété des fournitures vendues, nous reste acquise et l'acheteur n'en sera légalement propriétaire qu'après paiement intégral des prix, intérêts et accessoires éventuels; le transfert des risques se faisant à la livraison.

CONDITIONS GENERALES
DE VENTE

En cas de non-paiement à l'échéance, le client renonce expressément à toute remise ou avantage qui lui aurait été consenti par la sprl Termico et renonce à la couverture de la garantie.
Toute facturation non contestée par recommandé, dans les huit jours de son émission, est considérée comme définitivement acceptée.
Le fait d'avoir introduit une réclamation n'autorise pas l'acheteur à différer le paiement à la date fixée, tous les litiges faisant l'objet d'un décompte ou d'un règlement séparé.

7. RESILIATION UNILATERALE PAR L'ACHETEUR.
A défaut d'avoir procédé à l'enlèvement des marchandises ou en cas de refus de celles-ci lors de leur livraison, l'acheteur sera invité par lettre recommandée à y procéder dans les 15 jours de l'envoi de celle-ci. Si à l'issue de ce délai, l'acheteur ne procède pas à l'enlèvement des marchandises et/ou maintient son refus de livraison, celui-ci sera considéré avoir unilatéralement résilié le contrat et sera dans ce cas redevable d'une indemnité forfaitaire et irréductible de 30 % de la somme totale de sa commande avec un minimum de 300 EUR. Toutefois le prix de vente du matériel fabriqué sur mesure restera dû dans son intégralité».

8. GARANTIES.
Les produits sont garantis 1 an à partir de la date du bon de livraison ou, à défaut, de la date de la facture.
Cette garantie couvre les pièces reconnues par écrit défectueuses par notre service technique suite à un vice de matière ou de construction et couvre la main d'œuvre uniquement en nos ateliers.
Un retour de pièce défectueuse et sous garantie reconnue valable sera, à notre choix, réparé ou remplacé sans autre frais pour le client que le transport aller/retour.
En cas de réparation, modification, transformation, la garantie s'applique uniquement aux pièces fournies. Toute détérioration du matériel livré due à une installation et/ou un raccordement erroné et/ou un stockage hors de nos dépôts dans de mauvaises conditions et/ou une réparation par un tiers et/ou une utilisation inadéquate (telle qu'en extérieur ou dans une ambiance humide ou corrosive) et/ou un non-respect des prescriptions de nos notices d'installation et/ou un manque d'entretien entraîne l'annulation de validité de la garantie.
La garantie des tubes émetteurs est supprimée lorsqu'ils sont utilisés dans un système de process ou dans un chauffage ambiant qui nécessite le fonctionnement permanent ou quasi permanent du corps de chauffe.

9. JURIDICTION.
Nos conventions sont régies par le droit belge.
Seuls les tribunaux de NIVELLES sont compétents pour trancher les litiges relatifs à nos contrats, à l'exclusion de tous autres.
Cette clause est générale et s'entend même, notamment, au cas où par suite d'une offre faite par un cocontractant et acceptée par nous, par courrier ou autrement, le marché aurait pris naissance ailleurs qu'en notre domicile. Cette disposition s'applique à toutes juridictions même au référé.
Si l'acheteur est établi à l'étranger, il pourra recourir à la procédure d'arbitrage de la Chambre de Commerce internationale; il devra prendre position à ce sujet endéans les 5 jours à dater de l'invitation qui lui sera adressée par le vendeur.
Nous nous réservons en toute hypothèse la faculté de porter le litige devant le tribunal du domicile de l'acheteur.

GENERALITES

Extraits de nos conditions générales :

Prix :

Tous les prix de ce catalogue sont en Euro (€) et hors TVA.

Les prix peuvent être modifiés sans préavis suivant notamment
le cours de l'acier, du cuivre, de l'inox, du nickel et de l'aluminium.

Transport :

Tous les prix sont départ nos ateliers à B-1402 Nivelles

Pour les expéditions urgentes de petits colis, nous pouvons livrer
sur demande écrite par envoi express aux frais du destinataire.

Paiement :

Contre remboursement

Fabricant :

TERMICO®
INDUSTRIAL HEATING SOLUTIONS

Avenue Thomas Edison, 115
B-1402 Nivelles
☎+32 (0)67 77 21 24 - 🖷+32 (0)67 77 11 44
info@termico.be

www.termico.be

Suite au développement permanent de nos produits, les spécifications techniques
sont susceptibles d'être modifiées sans notification préalable.